426039, Россия, г. Ижевк,
ул. Старосмирновская, 83, офис 2.
ООО “Квадро”

Гостиная “BEST”.
Мод.№9
Комод.

ГАБАРИТЫ:

Ширина - 1480 мм
Глубина - 402 мм
Высота - 820 мм

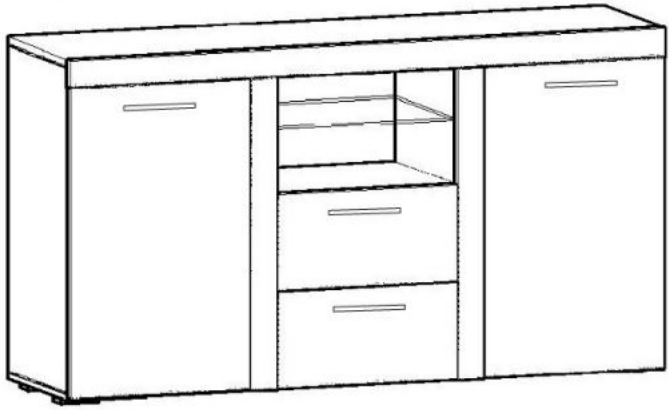

Претензии по качеству приимаются при наличии упаковочных ярлыков!!!

Изготовитель оставляет за собой право вносить незначительные изменения.

Изделие соответствует требованиям ГОСТ 16371-2014.

Сборку изделия производить согласно данной инструкции.

Перед началом сборки внимательно ознакомьтесь с инструкцией

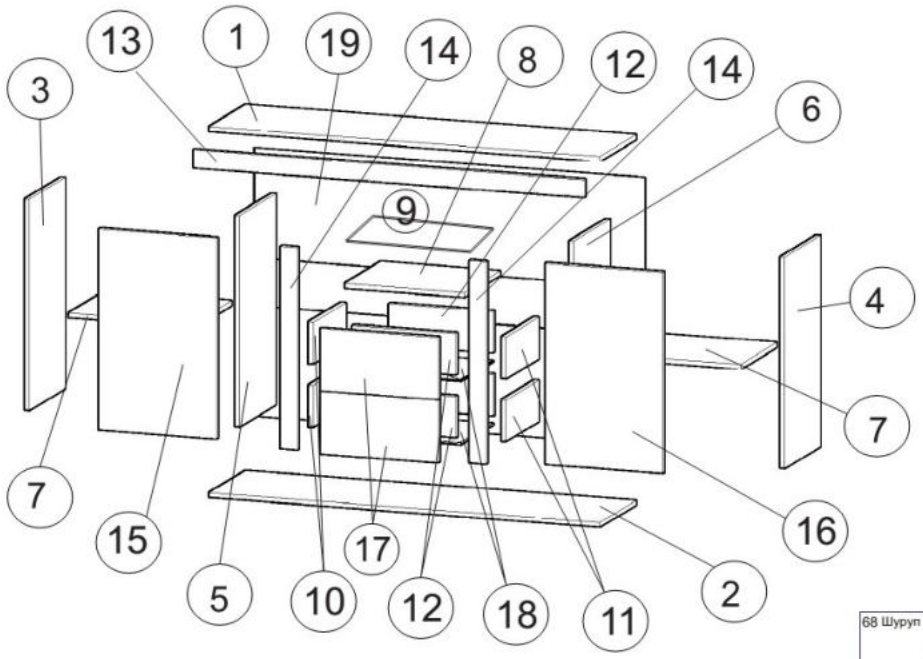

Сборочные элементы

№	Н-ие:	Р-р:	Кол-во:
1	Верх	1480x386	1
2	Дно	1480x386	1
3	Бок левый	768x386	1
4	Бок правый	768x386	1
5	Средник левый	768x386	1
6	Средник правый	768x386	1
7	Полки	481x385	2
8	Полка жёсткая	450x385	1
9	Стеклополка	448x385	1
10	Бок ящика левый	350x150	2
11	Бок ящика правый	350x150	2
12	Перед\зад ящика	393x150	4
13	Фасад верхний	64x1480	1
14	Фасад малый средний	736x64	2
15	Фасад левый	732x446	1
16	Фасад правый	732x446	1
17	Фасад ящика	226x446	2
18	Дно ящика	424x348	2
19	Задняя стенка	1478x398	2

Уважаемый покупатель!

Благодарим за выбор мебели ООО «Квадро». В целях сохранности наша мебель поставляется в разобранном виде. Напоминаем, что в стоимость изделия услуга сборки не включена. Если Вы предпочли собрать мебель самостоятельно, надеемся, что процесс сборки доставит Вам удовольствие и не займет много времени.
При покупке мебели настоятельно рекомендуем убедиться в наличии всех деталей, сверяясь с комплектовочной ведомостью, т.к. после сборки изделия претензии по колеству и качеству сборочных единиц не принимаются.
Во избежание недоразумений, просим внимательно следовать алгоритму сборки изделия.

Рекомендации по сборке

Перед началом сборки и дальнейшей эксплуатации внимательно ознакомьтесь с настоящим руководством и следуйте его рекомендациям.
Для Вашего удобства рекомендуем собирать мебель вдвоем, на ровной поверхности, постелив толстую ткань или картон от упаковки изделия, соблюдая последовательность согласно представленной схеме. Вам понадобится инструмент : отвертка шлицевая, отвертка крестовая, ключ шестигранный (поставляется в комплекте).
После сборки изделия , проверить и отрегулировать направляющие ящиков и протереть мебель мягкой тканью .

Правила пользования и эксплуатации изделия

Уважаемый покупатель, срок эксплуатации мебели напрямую зависит от Вашего бережного отношения к ней.
· Не допускайте попадания воды на изделие во избежание разбухания поверхностей. В случае контакта с водой, насухо протрите поверхность мягкой тканью.
· Не ударяйте поверхности острыми, тяжелыми или твердыми предметами.
· Не ставьте на поверхность раскаленные предметы.
· При чистке, во избежание повреждения поверхностей, не используйте щетки, жесткие ткани, зернистые порошки. Для ухода за мебелью используйте специальные средства, предназначенные для мебели.
· Не допускается попадание на поверхность веществ, таких как растворители, бензин, обезжиривающие средства и т. п.
· Периодически, в случае ослабления резьбовых соединений, необходима их подтяжка.
· Если у Вас возникнет желание самостоятельно модифицировать изделие, помните, что в этом случае наша гарантия на товар распространяться не будет.
· Несоблюдение каких-либо из вышеуказанных условий, повлекшее возникновение недостатков мебели, является основанием утраты права на гарантийное обслуживание.

Гарантийные обязательства

Изготовитель гарантирует соответствие изделия требованиям нормативных документов ГОСТ и соответствию мебели и материалов для ее изготовления Сертификату соответствия. В случае приобретения уцененной мебели претензии по качеству и внешнему виду не принимаются.
Срок эксплуатации изделия – 7 лет; срок гарантии – 2 года.

Руководство по сборке.

К дет. №2 прикрутить опору №73 на шурупы №67.
К дет. №5,6 установить направляющие №83 в отмеченные места на шурупы 3,5х16 №64.
Соединить дет. №2 с деталями №3,4,5,6 путем затягивания винта-конфирмата №51 .
В дет. №1,13,14,17 установить дюбель эксцентрика №54.
В дет. №1,3,4,5,6,10,11 установить бочонок эксцентрика №53.
Соединить дет. №13 с деталью № 1 путем затягивания эксцентриковой стяжки.
Соединить дет. №1 с деталями №3,4,5,6 путем затяжки эксцентриковой стяжки.
Соединить дет. №8 с деталями №5,6 путем затягивания винта-конфирмата №51.
Соединить дет. №14 с деталями №5,6 путем затягивания эксцентриковой стяжки.
Соединить дет. №19 с собранным каркасом комода на шурупы 3х16 №65 предварительно вставить соединительную планку №98,99.
В деталь №15,16 установить петлю накладную №58 на шурупы 3,5х16 №64.
Дет. №15,16 прикрутить к деталям №3,4, через петлю накладную в отмеченные места на шурупы 3,5х16 №64 и отрегулировать.
Установить ручку №62 в дет. №15,16.
Установить полкодержатель №72 в детали №5,6.
Установить стеклополку №9 на полкодержатели № 72.
Установить полкодержатели №71 в детали №3,4,5,6ю
Установить детали №7 на полкодержатели № 71.

Сборка ящика:

К дет. №10,11 прикрутить направляющие №83 на шурупы 3,5х16 №64.
Соединить дет. №10,11 с деталями №12 путем затяжки винта-конфирмата №51.
Соединить дет. №17 с деталями №10,11 путем затягивания эксцентриковой стяжки.
Соединить дет. №18 с собранным каркасом ящика на шурупы 3х16 №65.
Установить ручку №62 в деталь №17.
Установить собранные ящики на направляющие №83.
Установить заглушки в видимые места.
Для того, чтобы закрепить комод к стене, Вам нужно установить уголки крепежные №84 вверх внутри комода на шуруп 4х16 №68. Отметьте в стене

место под дюбель-гвоздь 6х40 №85. Продолбите отверстие и установите дюбеля.
Установите комод, через уголоки закрутите шурупы в дюбель.