426039, Россия, г. Ижевк,
ул. Старосмирновская, 83, офис 2.
ООО “Квадро”

Гостиная “BEST”.

Мод.№5.3

Полка универсальная.

ГАБАРИТЫ:

Ширина - 746 мм
Глубина - 127 мм
Высота - 282 мм

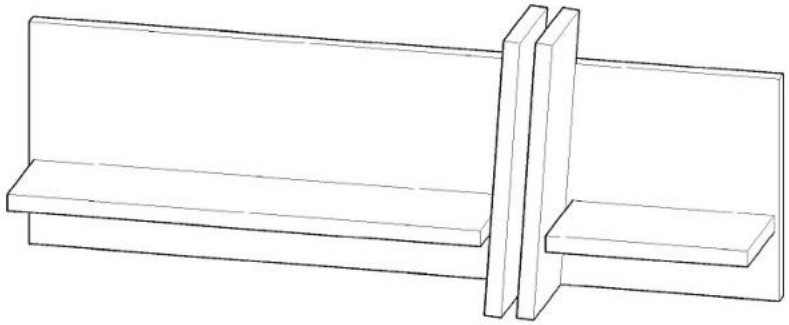

Претензии по качеству приимаются при наличии упаковочных ярлыков!!!

Изготовитель оставляет за собой право вносить незначительные изменения.

Изделие соответствует требованиям ГОСТ 16371-2014.

Сборку изделия производить согласно данной инструкции.

Перед началом сборки внимательно ознакомьтесь с инструкцией

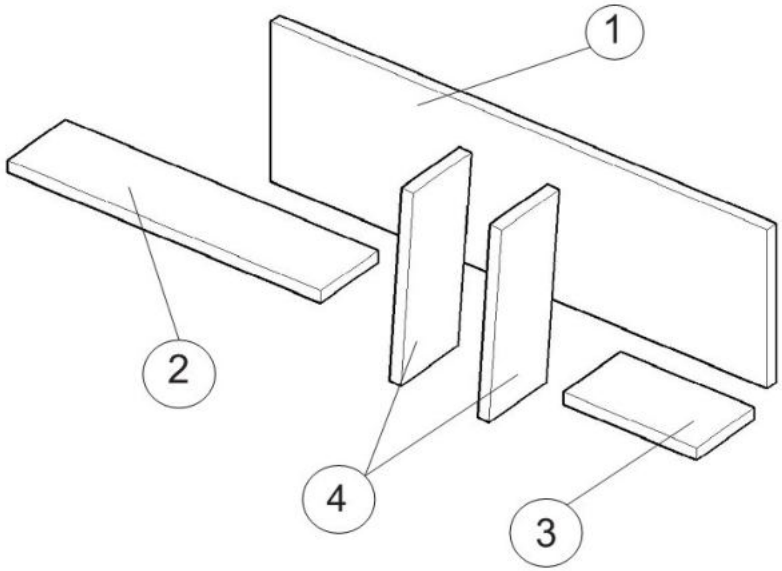

Сборочные элементы

№	Н-ие:	Р-р:	Кол-во:
1	Вертикаль основа	226x746	1
2	Горизонталь	450x111	1
3	Горизонталь	232x111	1
4	Вертикаль	286x111	2

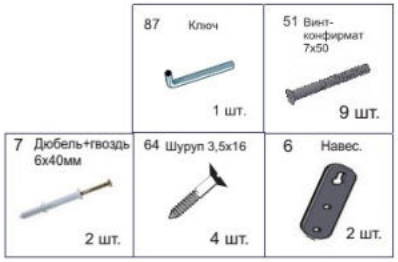

Уважаемый покупатель!

Благодарим за выбор мебели ООО «Квадро». В целях сохранности наша мебель поставляется в разобранном виде. Напоминаем, что в стоимость изделия услуга сборки не включена. Если Вы предпочли собрать мебель самостоятельно, надеемся, что процесс сборки доставит Вам удовольствие и не займет много времени.

При покупке мебели настоятельно рекомендуем убедиться в наличии всех деталей, сверяясь с комплектовочной ведомостью, т.к. после сборки изделия претензии по количеству и качеству сборочных единиц не принимаются.

Во избежание недоразумений, просим внимательно следовать алгоритму сборки изделия.

Рекомендации по сборке

Перед началом сборки и дальнейшей эксплуатации внимательно ознакомьтесь с настоящим руководством и следуйте его рекомендациям.

Для Вашего удобства рекомендуем собирать мебель вдвоем, на ровной поверхности, постелив толстую ткань или картон от упаковки изделия, соблюдая последовательность согласно представленной схеме. Вам понадобится инструмент : отвертка шлицевая, отвертка крестовая, ключ шестигранный (поставляется в комплекте).

После сборки изделия , проверить и отрегулировать направляющие ящиков и протереть мебель мягкой тканью .

Правила пользования и эксплуатации изделия

Уважаемый покупатель, срок эксплуатации мебели напрямую зависит от Вашего бережного отношения к ней.

· Не допускайте попадания воды на изделие во избежание разбухания поверхностей. В случае контакта с водой, насухо протрите поверхность мягкой тканью.

· Не ударяйте поверхности острыми, тяжелыми или твердыми предметами.

· Не ставьте на поверхность раскаленные предметы.

· При чистке, во избежание повреждения поверхностей, не используйте щетки, жесткие ткани, зернистые порошки. Для ухода за мебелью используйте специальные средства, предназначенные для мебели.

· Не допускается попадание на поверхность веществ, таких как растворители, бензин, обезжиривающие средства и т. п.

· Периодически, в случае ослабления резьбовых соединений, необходима их подтяжка.

· Если у Вас возникнет желание самостоятельно модифицировать изделие, помните, что в этом случае наша гарантия на товар распространяться не будет.

· Несоблюдение каких-либо из вышеуказанных условий, повлекшее возникновение недостатков мебели, является основанием утраты права на гарантийное обслуживание.

Гарантийные обязательства

Изготовитель гарантирует соответствие изделия требованиям нормативных документов ГОСТ и соответствию мебели и материалов для ее изготовления Сертификату соответствия. В случае приобретения уцененной мебели претензии по качеству и внешнему виду не принимаются.

Срок эксплуатации изделия – 7 лет; срок гарантии – 2 года.

Руководство по сборке.

Соединить дет. №1 с деталью №2,3,4 путем затягивания винта-конфирмата №51.

Прикрутить навес №6 на саморезы 3,5х16 №64.

Продолбить в стене отверстия диаметром 6 мм. и установить дюбель+гвоздь 6х40 №7.

Навесить полку универсальную.