426028, Россия, г. Ижевск,
ул. Пойма, 25, ООО “ГАЛЕОН”
тел. (3412) 50-59-32, 50-69-11
www.akvilon-izh.ru
info@akvilon-izh.ru

АКВИЛОН®
МЕБЕЛЬ С ПЕРВОЙ БУКВЫ

МАККАО - 2

Стеллаж-перегородка 900мм.

индекс: С09.01.01

ГАБАРИТЫ:

Ширина - 902мм
Глубина - 450мм
Высота - 2245мм

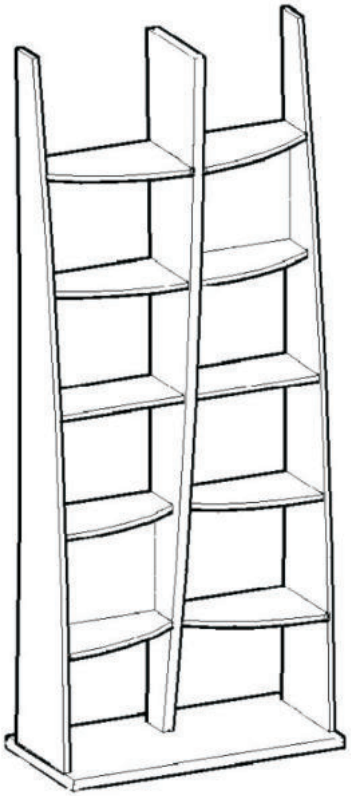

Претензии по качеству принимаются при наличии упаковочных ярлыков!!!

Изготовитель оставляет за собой право вносить незначительные изменения.

Изделие соответствует требованиям ГОСТ 16371-93

Сборку изделия производить согласно данной инструкции.

Перед началом сборки внимательно ознакомьтесь с инструкцией.

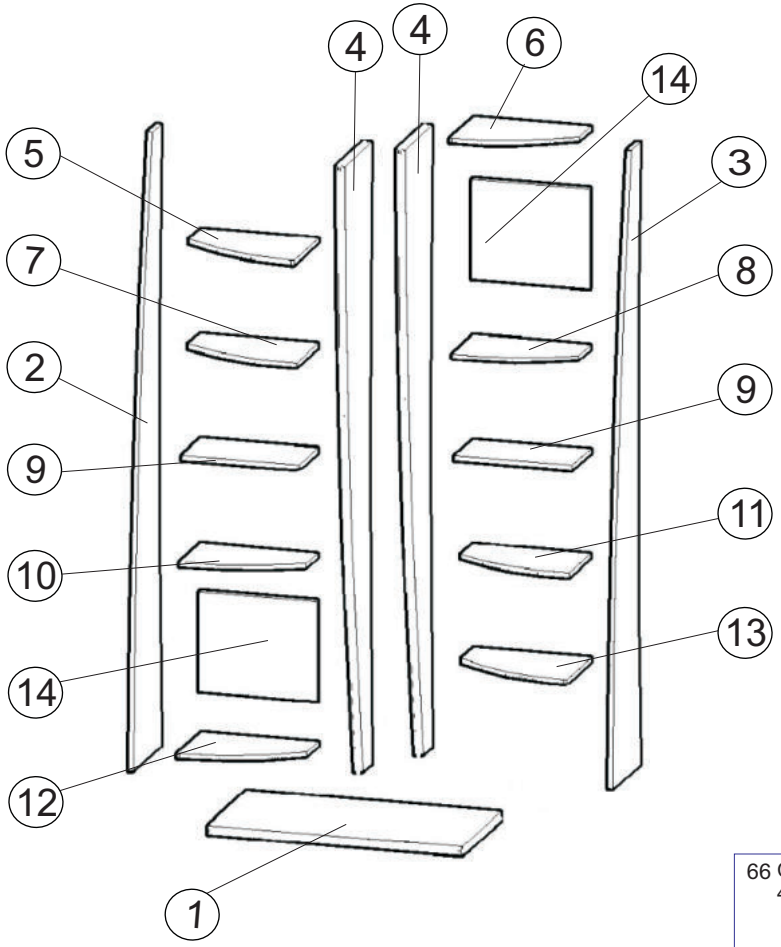

Сборочные элементы

№	Н-ие:	Р-р:	Кол-во:
1	Дно	902x450	1
2,3,4	Стойка	2200x320	4
5,6,12,13	Щит горизонт.	418x288	4
7,8,10,11	Щит горизонт.	418x256	4
9	Щит горизонт.	418x218	2
14	задняя стенка	354x418	2

66 Саморез 4x50

3 шт.

8 Дюбель 6x40.

3 шт.

33 Ножка регулир. с гайкой.

4 компл.

52 Заглушка конфирмата

8 шт.

56 Винт 6x70 с гайкой-боченок

4 компл.

55 Заглушка эксцентрика

18 шт.

69 Стяжка меж-секционная

4 шт.

87 Ключ

1 шт.

51 Винт-конфирмат 7x50

28 шт.

53 Эксцентрик

18 шт.

54 Дюбель эксцент-рика

18 шт.

1

Внимание!
Во избежание потертостей деталей монтаж фурнитуры производить на любом предохранительном материале

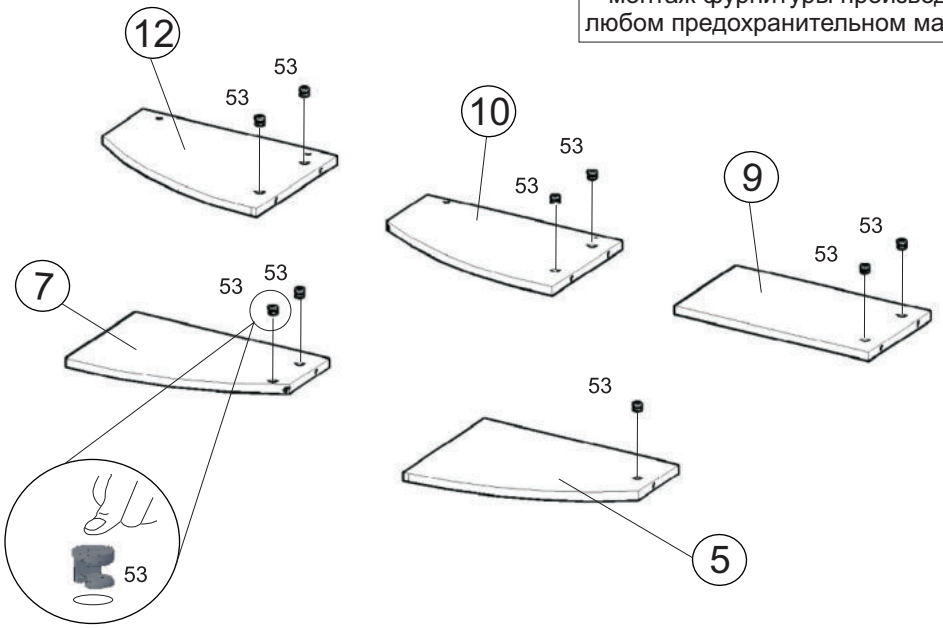

3

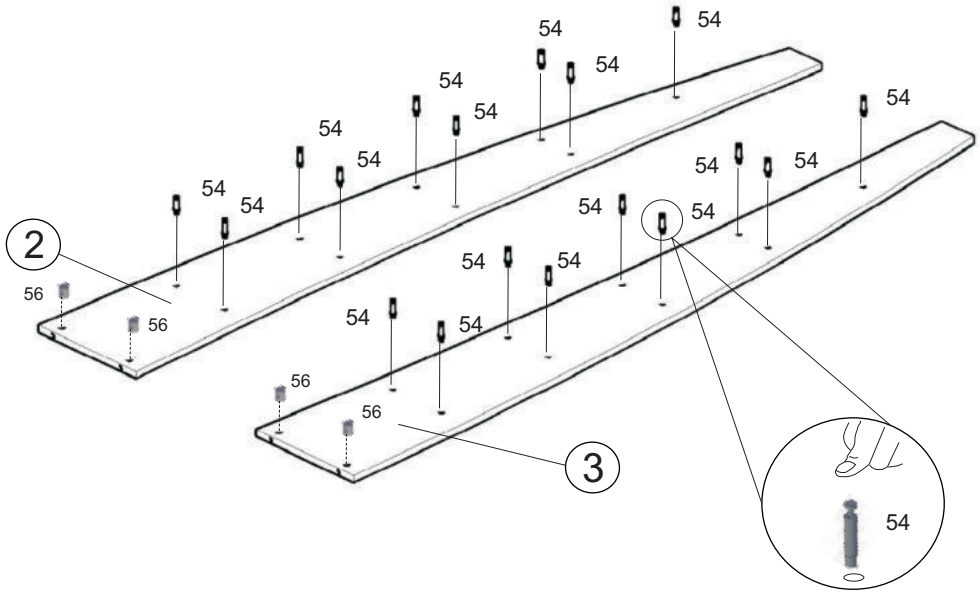

2

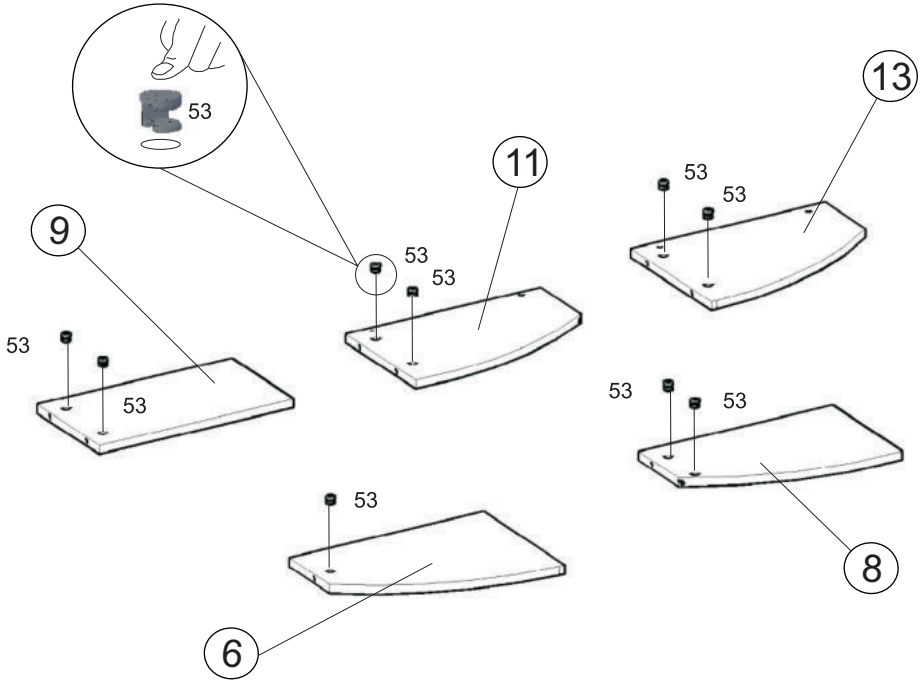

4

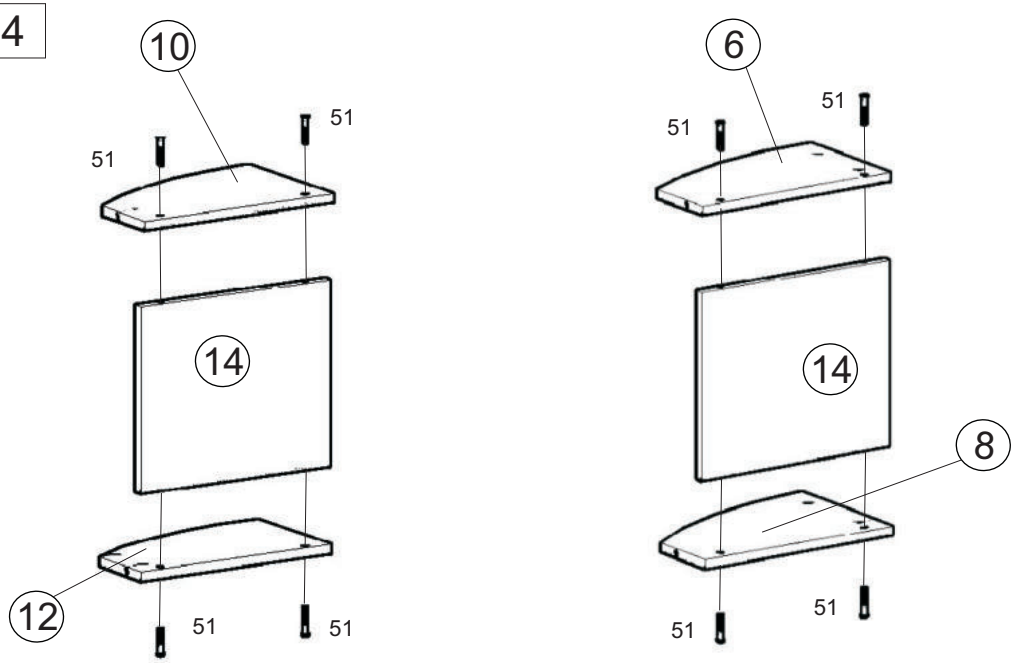

5

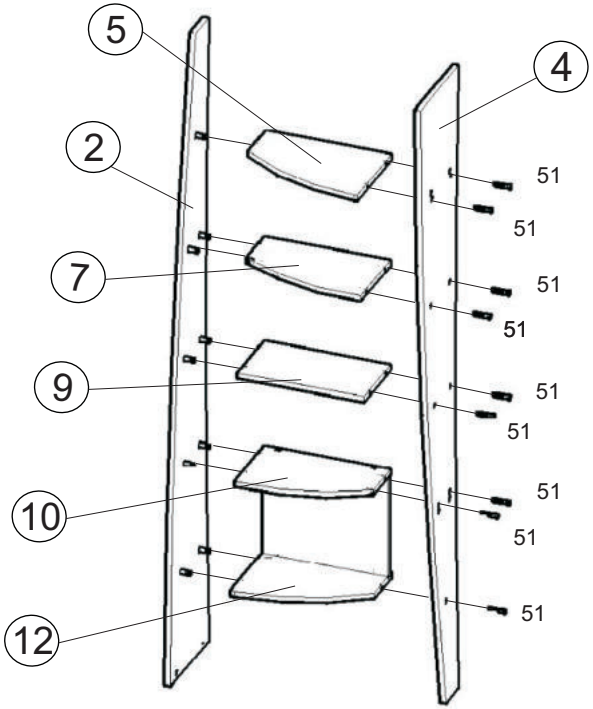
5
4
2
51
51
7
51
51
9
51
51
10
51
51
12
51

6

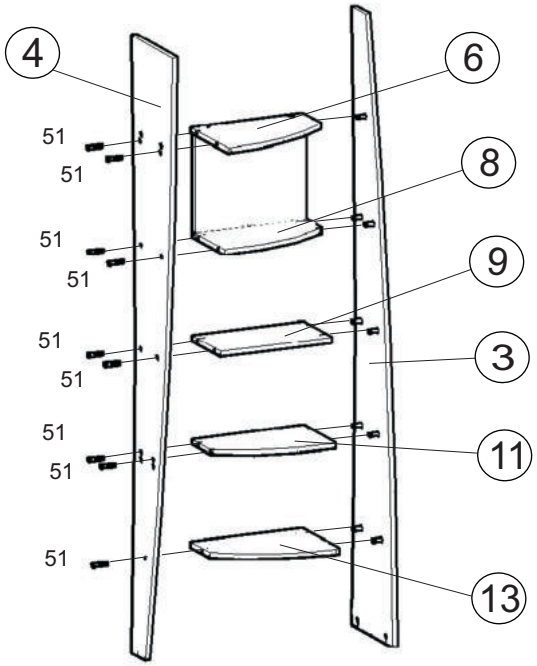
4
6
51
51
8
51
51
9
51
51
3
51
51
11
51
13

7

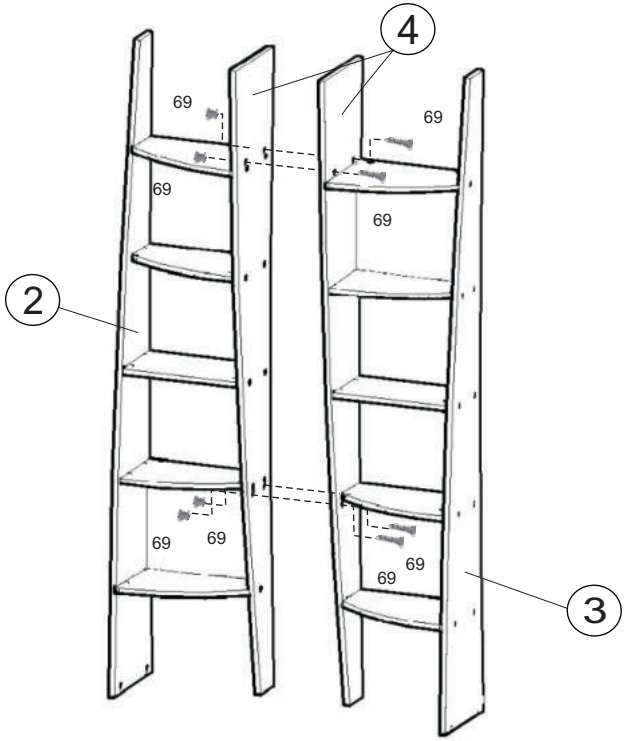
4
69
69
69
69
2
69
69
69
69
3

8

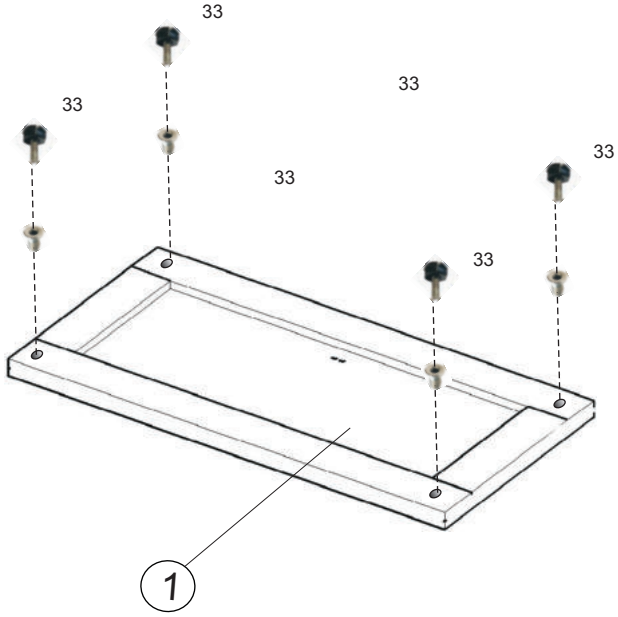
33
33
33
33
33
33
1

9

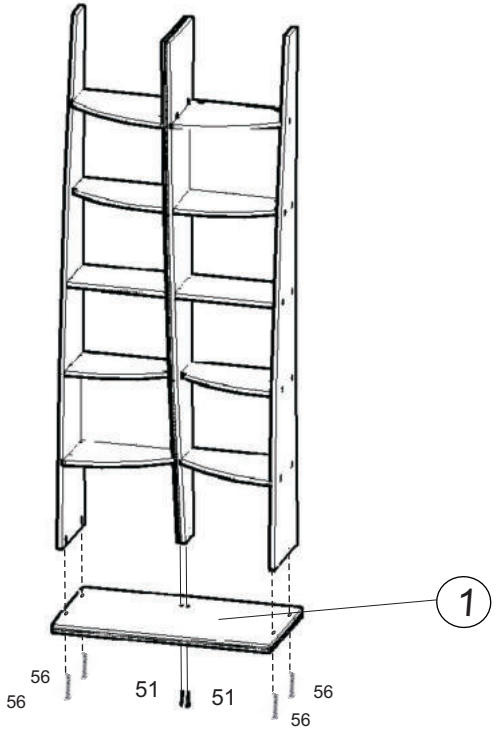
1
56
56
51
51
56
56

Инструкция по сборке представляет собой логическую последовательность действий с помощью которой без труда можно собрать мебельное изделие в домашних условиях.

Что необходимо для сборки:

Отвертки:

- крестовая PZ

Рекомендации и предостережения при сборке мебели:

1. Сборку мебели необходимо производить на ровной, чистой и твердой поверхности;
2. Во избежание повреждения поверхности деталей мебели рекомендуется на месте сборки положить мягкую толстую ткань или гофрокартон от упаковки;.
3. Перед началом сборки внимательно ознакомьтесь с инструкцией по сборке;
4. Обязательно следуйте установленной последовательности в инструкции (1 , 2 , 3 , и т. д.) для более качественного результата сборки.

Внимание!!!

При необходимости крепить к стене на саморез 66(4х50мм),просверлив деталь №2 или 3!

НЕ позволяйте детям взбираться на шкафы и комоды! Висеть на ящиках, дверях или полках!

Гарантийный срок эксплуатации 24 месяца.

Рекомендации по эксплуатации и уходу за мебелью:

- мебель эксплуатировать в проветриваемом, сухом помещении,
- не устанавливать вплотную к отопительным приборам,
- не ставить на поверхность горячие предметы,
- не ставить под прямые солнечные лучи, так как под их воздействием может изменится цвет лицевых поверхностей изделия,
- лицевые поверхности оберегать от механических повреждений, от попадания растворителей, щелочей, кислот и воды.(если такое произошло, незамедлительно протереть мягкой и быстро впитывающей тканью!)

- чистку поверхностей из ЛДСП производить сухой или пропитанной специальным средством мягкой тканью(фланель, сукно, плюш, миткаль и т.п.)
- для чистки стеклянных поверхностей используются специальные средства(предназначенные для стеклянных поверхностей!).
- поверхность из ЛДВП (задняя спинка изделия, дно ящиков) производить только сухой мягкой тканью.
- запрещено использовать в качестве чистящих средств, растворители, соду и средства , содержащие абразивные материалы,
- в мебели, имеющеий крепление болтами, винтами, шурупами, при ослаблении соединений необходимо их периодически подтягивать!