426028, Россия, г. Ижевск,
ул. Пойма, 25, ООО “ГАЛЕОН”
тел. (3412) 50-59-32, 50-69-11
www.akvilon-izh.ru
info@akvilon-izh.ru

АКВИЛОН®
МЕБЕЛЬ С ПЕРВОЙ БУКВЫ

Калипсо 26
Шкаф-Купе

индекс: К02.01.22

ГАБАРИТЫ:

Ширина - 1800мм
Глубина - 625мм
Высота - 2285мм

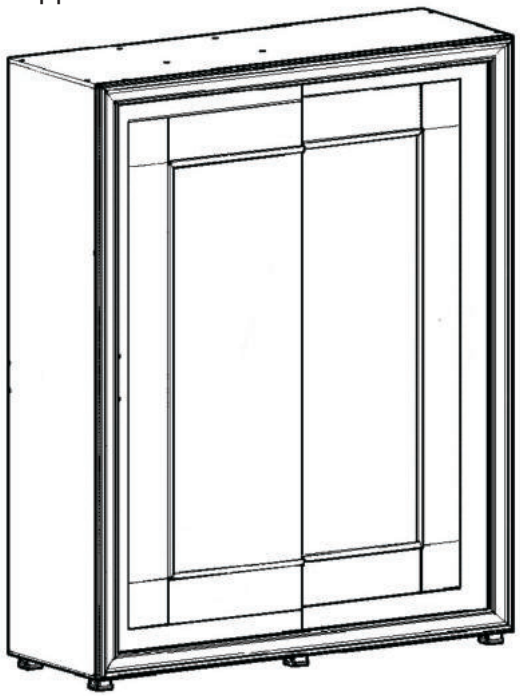

Перед началом сборки внимательно ознакомьтесь с инструкцией.

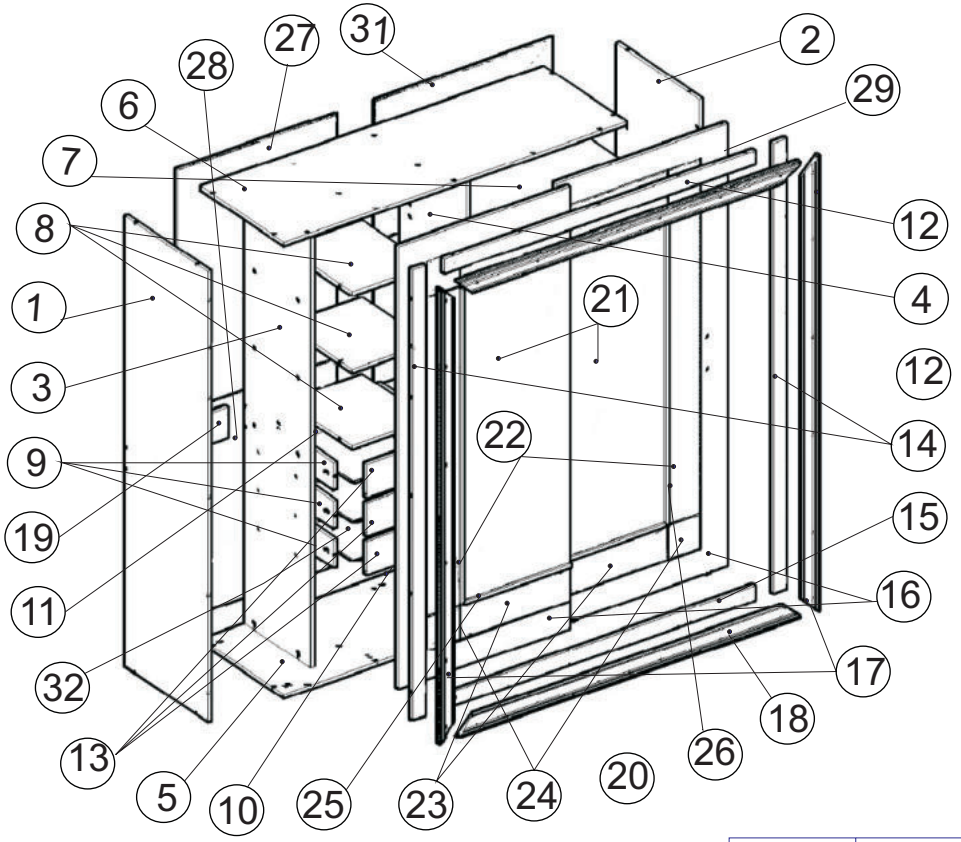

Сборочные элементы

№	Н-ие:	Р-р:	К-во:	№	Н-ие:	Р-р:	К-во:
1,2	бок.лев.\прав.	2198 x 600	2	19	фронтальная	150 x 413	1
3,4	стойка внутр.лев.\прав.	2198 x 480	2	20	фронтальная	150 x 923	1
5,6	дно.верх	1800 x 600	2	21	зеркало большое	1532 x 565	2
7	щит большой	923 x 480	2	22	зеркало вертикальное	1562 x 170	2
8	щит малый	400 x 480	3	23	зеркало горизонтальное	170 x 580	4
9 10	бок ящика лев.\прав.	450 x 132	3	24	зеркало квадратное	170 x 170	4
11	задняя стенка ящика	342 x 132	3	25	листва гориз.	15 x 580	4
12	ф.панель горизонт.	1634 x 67	1	26	листва верт.	1562 x 15	2
13	фасад ящика	160 x 394	3	27	задняя стенка	1192 x 842	1
14	ф.панель вертик.	2198 x 67	2	28	задняя стенка	1012 x 842	1
15	ф.панель горизонт.	1634 x 67	1	29	задняя стенка	708 x 946	1
16	дверца	2160 x 900	2	30	задняя стенка	714 x 936	1
17	профиль верт.	2228 x 84	2	31	задняя стенка	686 x 936	1
18	профиль горизонт.	84 x 1798	2	32	дно ящика	372 x 454	3

Претензии по качеству принимаются при наличии упаковочных ярлыков!!!

Изготовитель оставляет за собой право вносить незначительные изменения.

Продукция изготовлена в соответствии с ГОСТ 16371-2014 “Мебель. Общие технические условия.”

Сборку изделия производить согласно данной инструкции.

1

Внимание!
Во избежание потертостей деталей монтаж фурнитуры производить на любом предохранительном материале

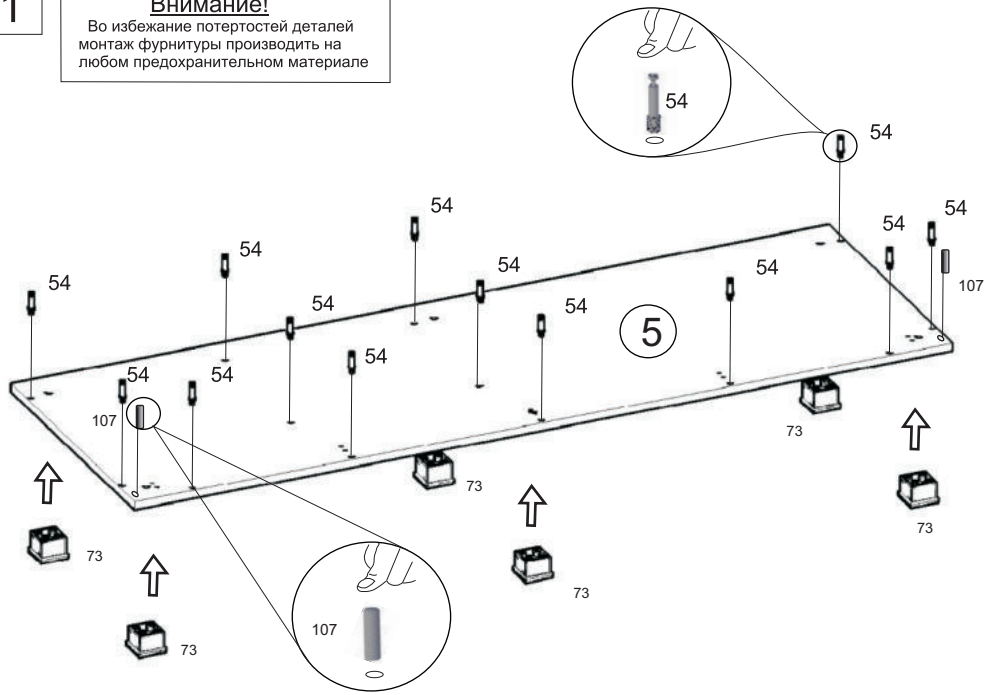

3

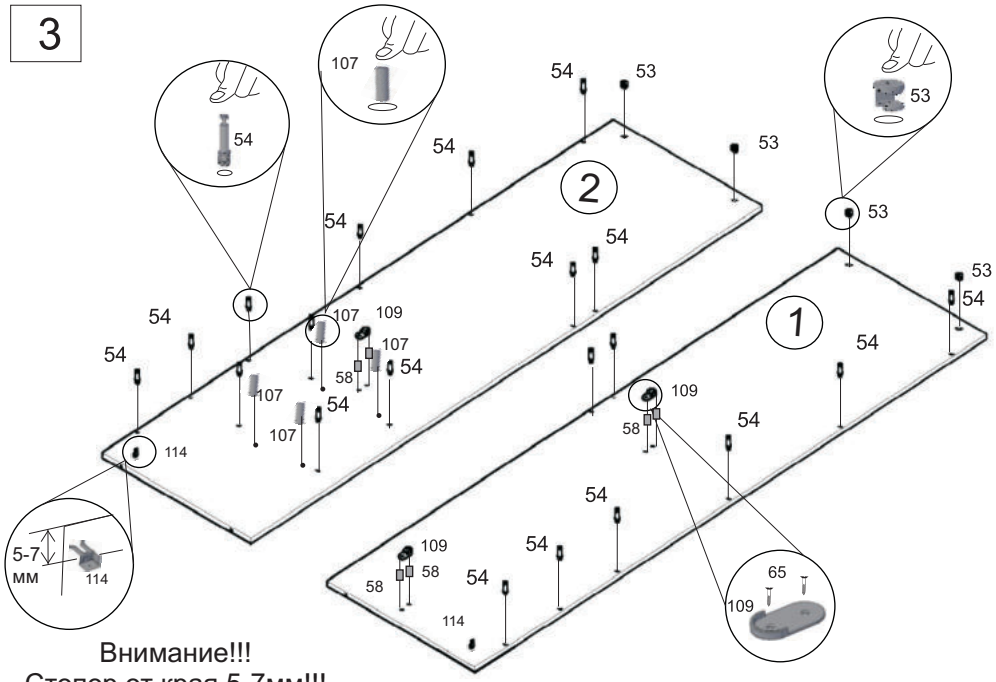

Внимание!!!
Стопор от края 5-7мм!!!

2

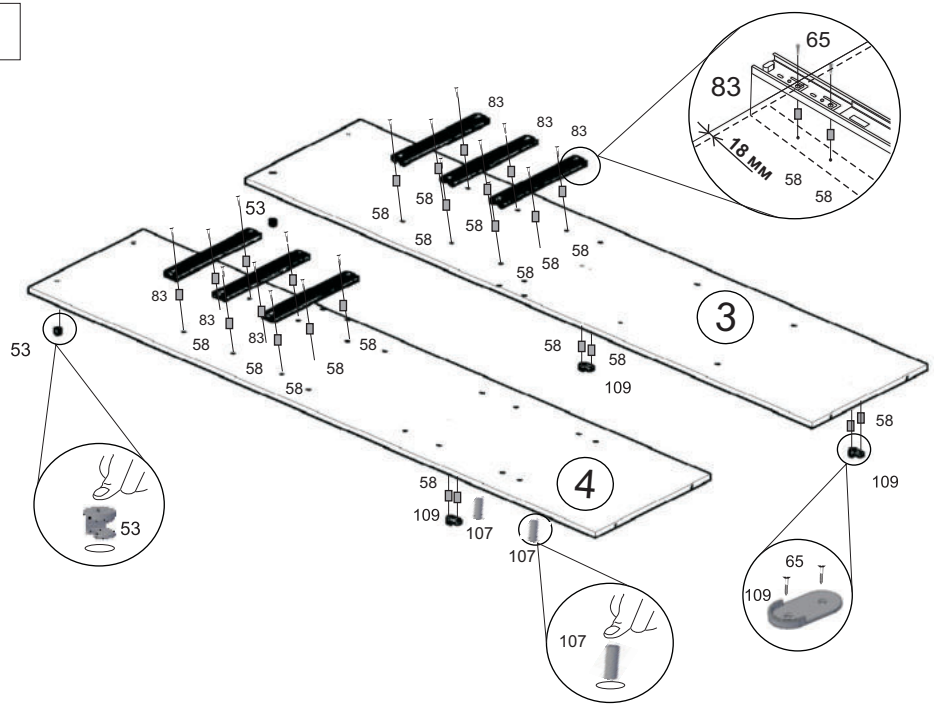

4

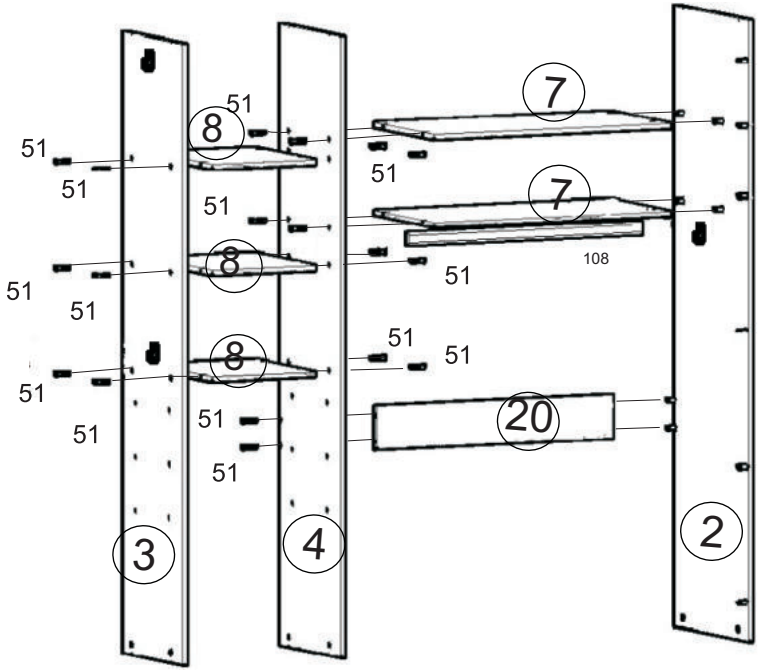

5

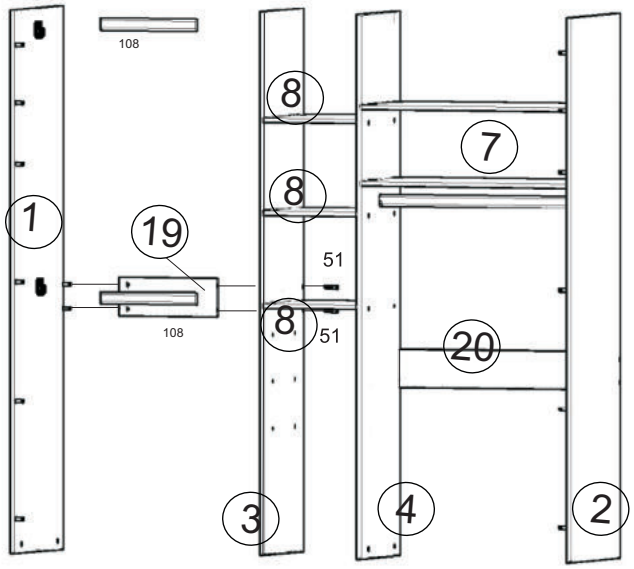

6

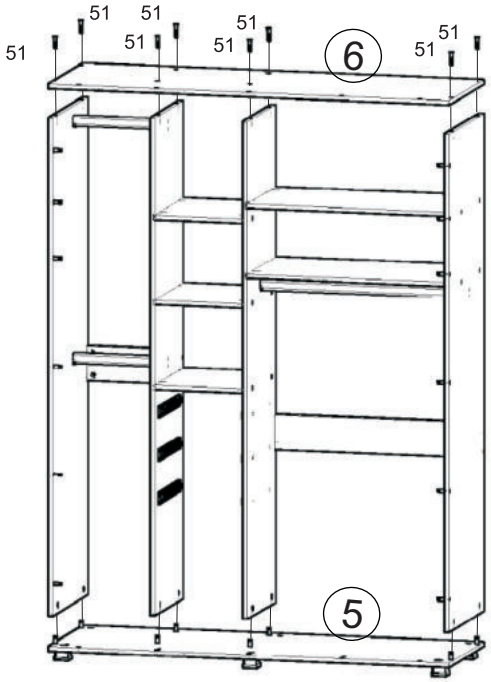

7

Внимание!

Во избежание потёртостай деталей установку стяжки хоффмона производить на любом предохранительном материале.

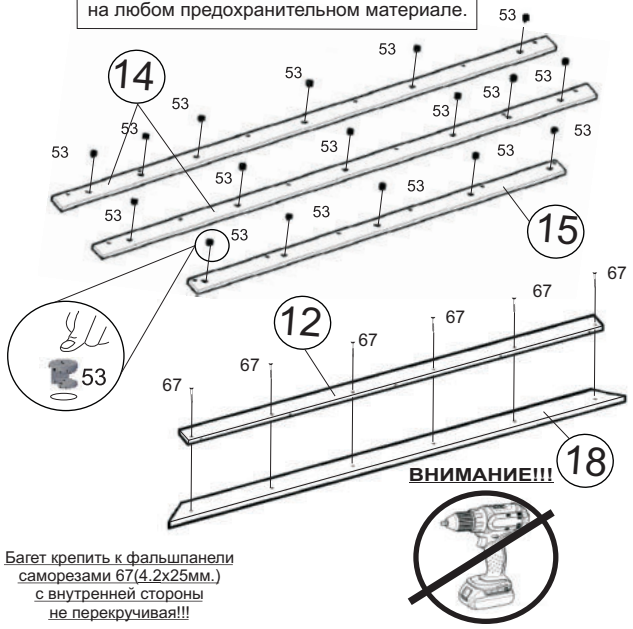

Багет крепить к фальшпанели саморезами 67(4.2х25мм.) с внутренней стороны не перекручивая!!!

8

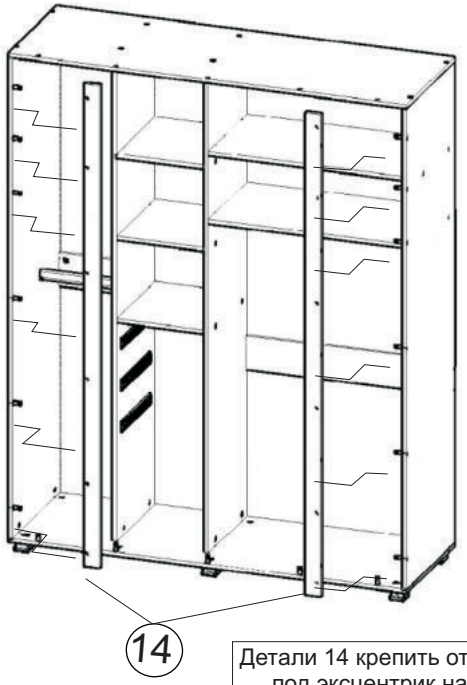

Детали 14 крепить отверстиями под эксцентрик наружу!

9

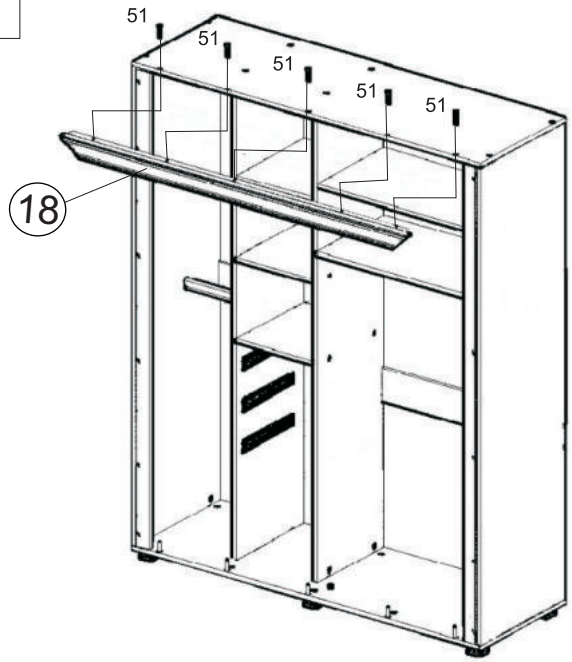

10

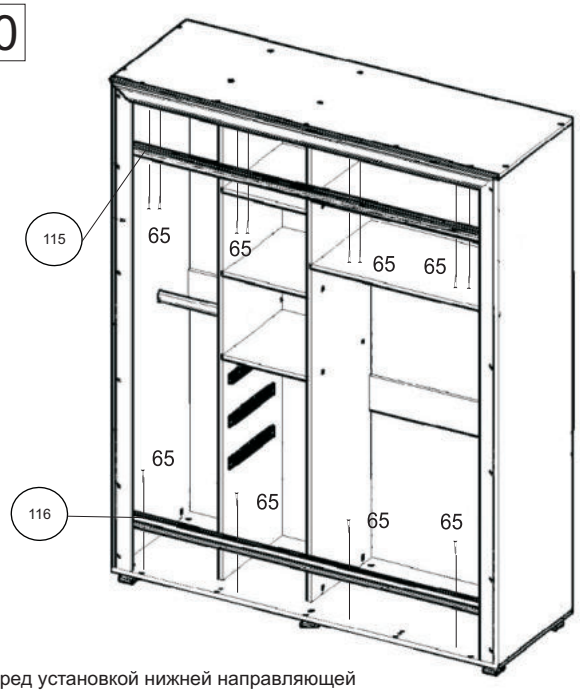

Перед установкой нижней направляющей отрегулировать опоры по высоте.

10

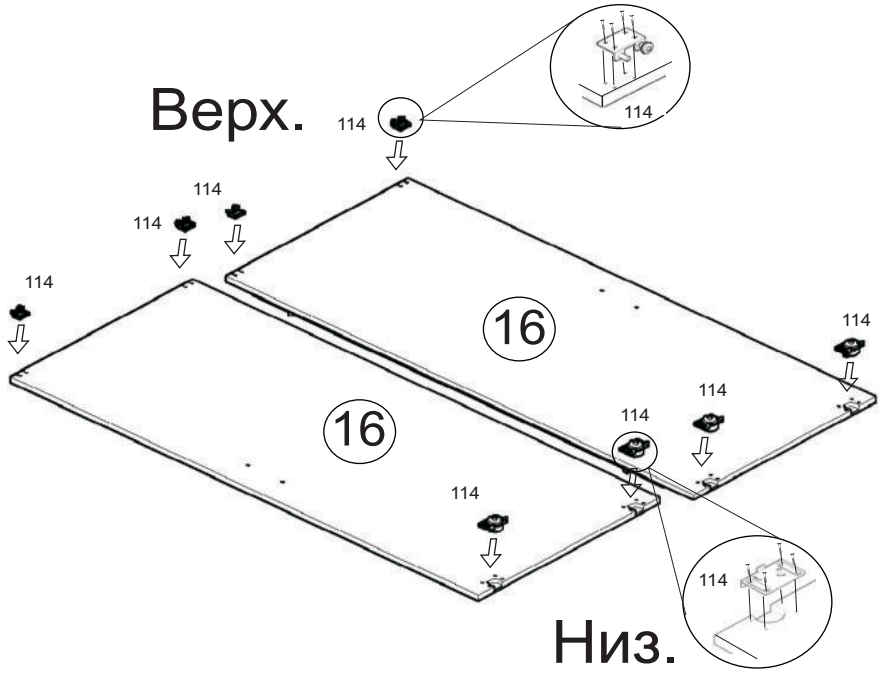

11

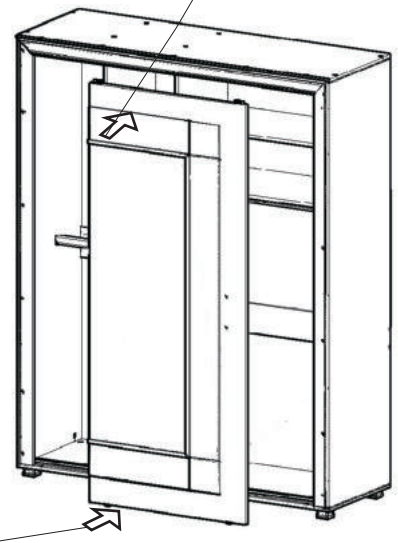

1 Вставьте двери в дальний полоз верхней рельсы.

2 Вставьте двери в дальний полоз нижней рельсы.

12

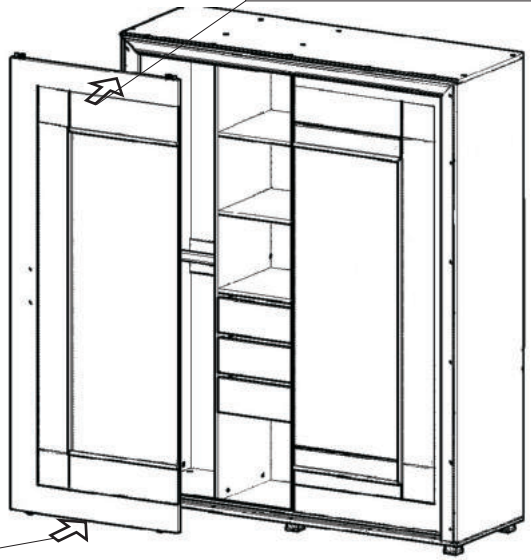

1 Вставьте двери в ближний полоз верхней рельсы.

2 Вставьте двери в ближний полоз нижней рельсы.

13

Нижнюю планку устанавливать только после установки дверей.

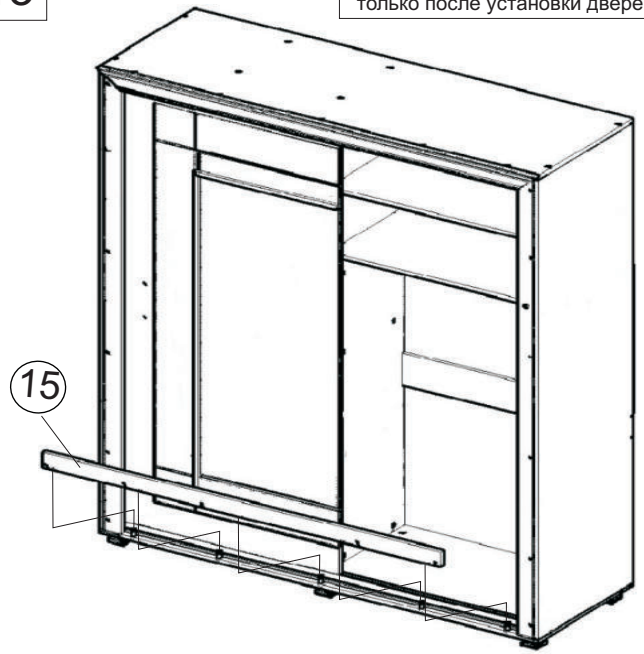

14

Внимание!
Багет крепить к фальшпанели саморезами 67(4.2х25мм.) с внутренней стороны не перекручивая!!!

ВНИМАНИЕ!!!

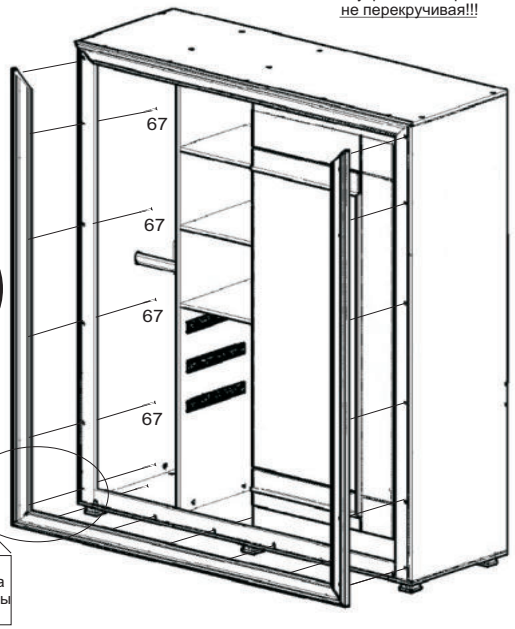

Для регулировки стыковки углов багета отверстия просверлины на 7мм!!!

15

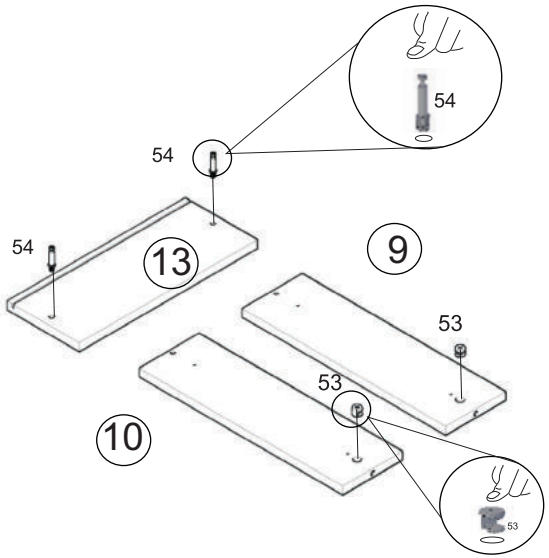

Внимание в данном изделии имеется 3 ящика поэтому данный этап сборки производится ещё 2 раз.

16

Установка саморезов осуществляется с шагом 150-200 мм.

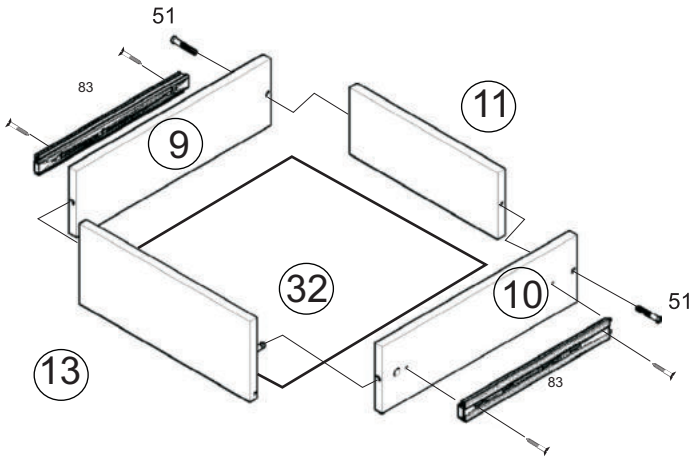

Внимание в данном изделии имеется 3 ящика поэтому данный этап сборки производится ещё 2 раз.

17

Перед установкой выровнять диагонали корпуса

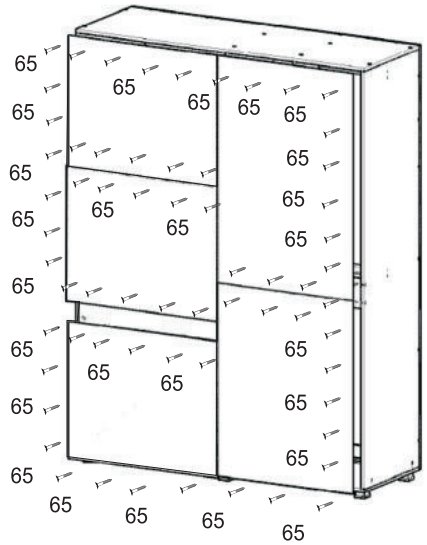

Установка саморезов осуществляется с шагом 150-200 мм.

В местах соединения нескольких деталей задней стенки использовать скрепку 97

18

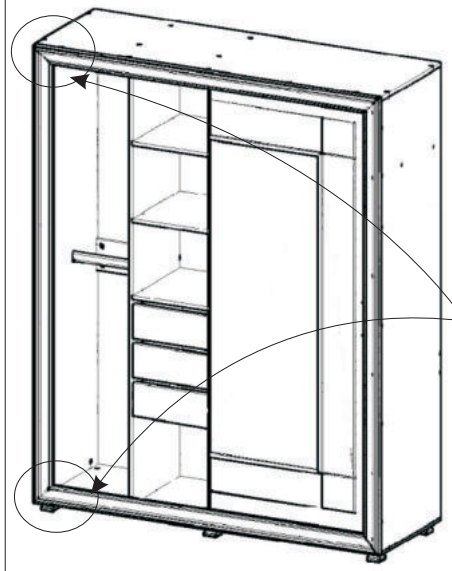

Внимание!!!
При креплении планки, угол багета стянуть и придерживать с лицевой стороны!
Планку крепить на саморезы 3,5х25мм.

вид с внутренней стороны

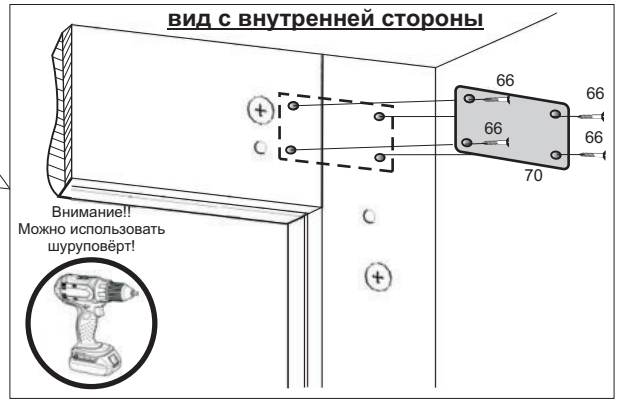

19

Внимание!!!
При креплении планки, угол багета стянуть и придерживать с лицевой стороны!
Планку крепить на саморезы 3,5х25мм.

вид с внутренней стороны

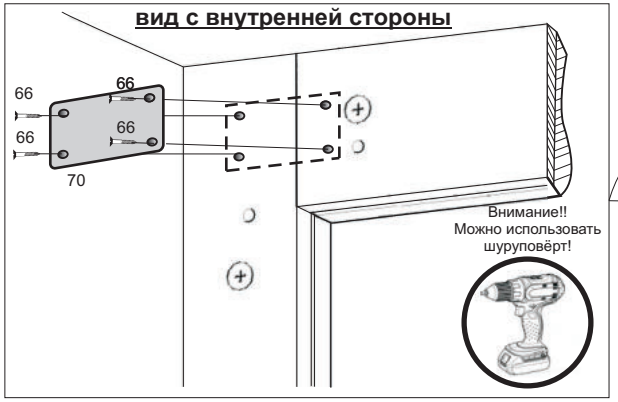

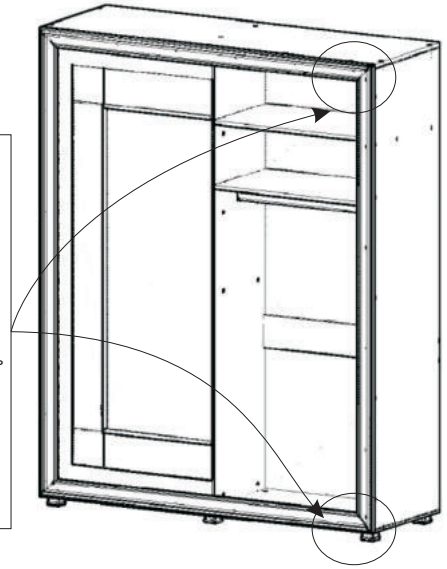

20

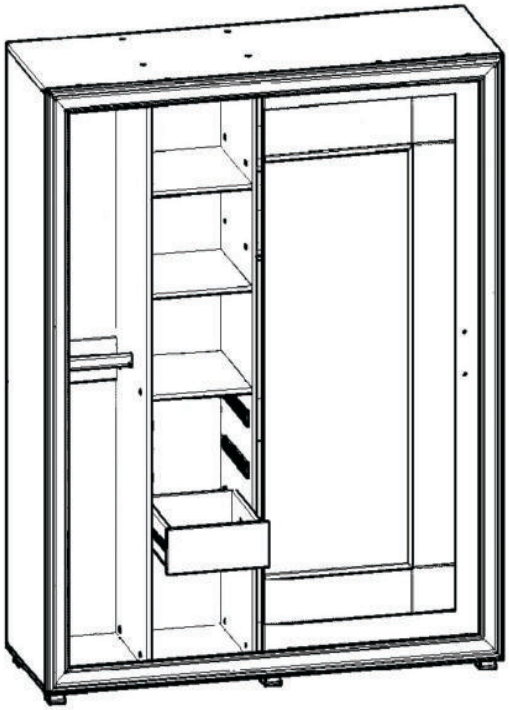

21 Во всех видимых местах в головку конфирмата 51 установить заглушку конфирмата 52, в эксцентрик 53 заглушку эксцентрика 55.
Установить штангу 108 на держатели штанги 109.

22 После установки шкафа на место при необходимости отрегулировать двери 16.

Инструкция по сборке представляет собой логическую последовательность действий с помощью которой без труда можно собрать мебельное изделие в домашних условиях.

Что необходимо для сборки:

Два человека.
Отвёртка:
- крестовая PZ 2
Молоток.

Рекомендации и предостережения при сборке мебели:

1. Сборку мебели необходимо производить на ровной, чистой и твердой поверхности;
2. Во избежание повреждения поверхности деталей мебели рекомендуется на месте сборки положить мягкую толстую ткань или гофрокартон от упаковки.
3. Сборку можно производить непосредственно на месте установки мебельного изделия, так как изделие собирается в вертикальном положении (стоя) и не требует много места для сборки;
4. Перед началом сборки внимательно ознакомьтесь с инструкцией по сборке;
5. Обязательно следуйте установленной последовательности в инструкции (1 , 2 , 3 , и т. д.) для более качественного результата сборки.

ВНИМАНИЕ!!!

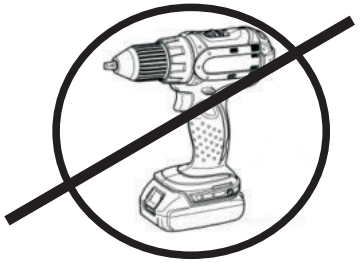

АКВИЛОН®
МЕБЕЛЬ С ПЕРВОЙ БУКВЫ

При установке декоративного профиля **НЕ** применять шуруповёрт!!!
Саморезы вкручивать **ОТВЁРТКОЙ БЕЗ** усилия!!!

Если в месте стыка багета образовался зазор,а установка была выполнена с несоблюдением порядка сборки по паспорту изделия, производитель снимает с себя гарантийные обязательства!

Рекомендации по уходу за изделием:

- не содержать мебель в сырых непроветриваемых помещенияхиях,
- не устонавливать вплотную к отопительным приборам,
- не ставить на поверхность горячие предметы,
- не ставить под прямые солнечные лучи, так как под их воздействием может изменится цвет лицевых поверхностей йзделия,
- лицевые поверхности оберегать от механических повреждений, от попадания растворителей, щелочей, кислот и воды.(если такое произошло то, незамедлительно протереть мягкой и быстро впитывающей тканью!)
- чистку поверхностей из ЛДСП производить сухой или пропитанной специальным средством мягкой тканью(фланель, сукно, плюш, миткаль и т.п.)
- для чистки стеклянных поверхностей используются специальные средства (преднозначенные для стеклянных поверхностей!).
- чистку поверхностей из ЛДВП (задняя спинка изделия, дно ящиков) производить только сухой мягкой тканью.

Для поддержания отличного вида и долговечной работы раздвижных дверей, соблюдайте несколько простых рекомендаций:

- переодически очищайте пылесосом полозы нижних направляющих от грязи и пыли,
-не подвергайте профиля систем и материалы наполнения двереймеханическим повреждениям и воздействию хим.средств, не предназначенных для данного материала,
-остерегайтесь попадания большого количества влаги в срезы материалов наполнения дверей, установленных в профиля.

Гарантийный срок эксплуатации 24 месяца.